ARTICOLO N°

MODELLO N°

NOME

SIS #

AIA #

Lavaggio Stoviglie
Tunnel di asciugatura da 900 mm con porta per lavastoviglie cesto trascinato green&clean Dual



535098 (NLDDRE5) Tunnel di asciugatura da 900 mm con porta per lavastoviglie cesto trascinato green&clean Dual

Descrizione

Articolo N°

Tunnel di asciugatura con porta predisposto per essere connesso con le lavastoviglie a cesto trascinato green&clean Dual.
Il modulo utilizza aria interna ed esterna garantendo ottimi risultati di asciugatura con ridotti consumi di energia. Porta coibentata di facile accesso per un funzionamento silenzioso della macchina e per la conservazione del calore.
Costruzione in acciaio inox AISI 304.
Grazie alla reversibilità in utenza, si adatta ad ogni direzione di carico della lavastoviglie.

Caratteristiche e benefici

- Controllo elettronico per ottimizzare i risultati di asciugatura.
- La zona di asciugatura elimina qualsiasi traccia di acqua dalle stoviglie grazie ad un potente ventilatore che aspira aria secca dall'esterno, con minima dispersione di temperatura e vapore.
- Grado di protezione all'acqua IP25, agli oggetti solidi e agli insetti (di grandezza superiore a 6 mm).
- La direzione di alimentazione può essere da sinistra a destra o da destra a sinistra ed è reversibile in utenza
- Ampia porta bilanciata che permette un'ispezione facilitata. Porta isolata con poliuretano espanso per una migliore coibentazione e una riduzione dei rumori.
- Unità da posizionare tra la lavastoviglie e il sistema di movimentazione.

Costruzione

- La camera è stampata con angoli arrotondati e non presenta tubazioni all'interno per una migliore pulizia.
- Tutti i principali componenti sono fatti in acciaio inox anti-corrosivo AISI 304: la camera interna, i pannelli esterni laterali e frontali, la porta e il sistema di trasporto del cesto.
- L'unità è costruita sul concetto di modularità per collegarsi facilmente ad una lavastoviglie a cesto trascinato a doppio risciacquo, senza alcuna modifica, inclusi i collegamenti di alimentazione, acqua in ingresso, acqua di scarico, detergente e brillantante.
- Piedini regolabili per l'accesso alla pulizia sotto la macchina.

Approvazione:

Electrolux PROFESSIONAL

Lavaggio Stoviglie
Tunnel di asciugatura da 900 mm con porta per lavastoviglie cesto trascinato green&clean Dual

Fronte

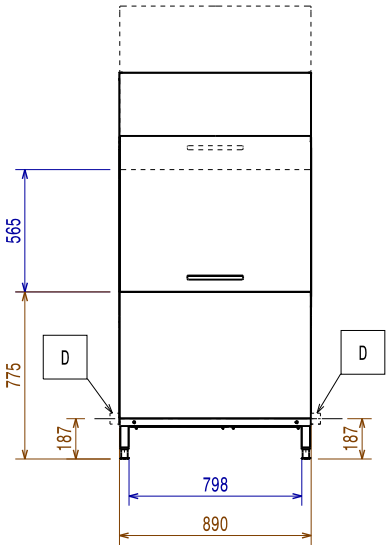

Lato

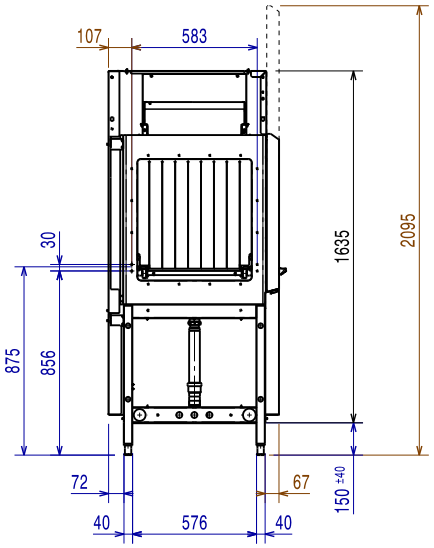

D = Scarico acqua
EI = Connessione elettrica
EO = Presea elettrica
EQ = Vite Equipotenziale
ES = Connessione elettrica IN/OUT
U = Porta USB

Alto

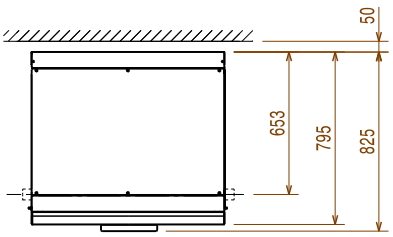

Elettrico

Elementi riscaldanti zona di asciugatura:	
535098 (NLDDRE5)	8.25kW
	380-415 V/3N ph/50/60 Hz
Tensione di alimentazione:	
Potenza standard installata:	8.5 kW
Potenza ventola asciugatura:	0.19kW

Informazioni chiave

Flusso d'aria:	750m3/h
Temperatura aria:	70°C

Solo per il trasporto, la profondità può essere ridotta a 795 mm dalla maniglia della porta.

Norma di riferimento utilizzata per misurare il rumore: IEC60335-2-58 allegato AA.

Dimensioni esterne, larghezza:	890 mm
Dimensioni esterne, profondità:	825 mm
Dimensioni esterne, altezza:	1785 mm
Peso netto:	116 kg
Peso imballo:	137 kg
Altezza imballo:	2030 mm
Larghezza imballo:	910 mm
Profondità imballo:	1030 mm
Volume imballo:	1.9 m³

Sostenibilità

Livello di rumorosità:	<62 dBA

L'azienda si riserva il diritto di apportare modifiche ai prodotti senza preavviso

2026.11.20